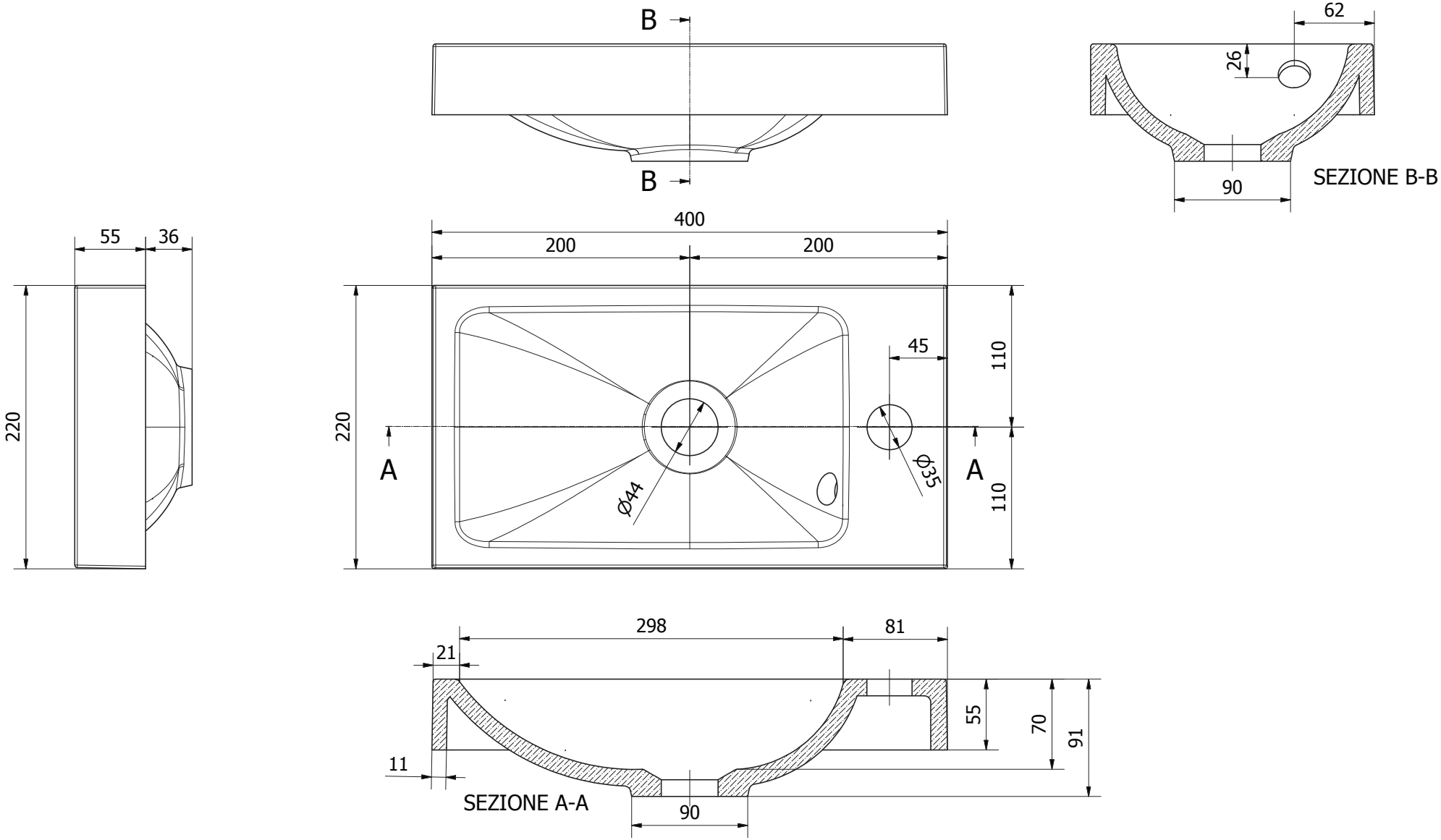

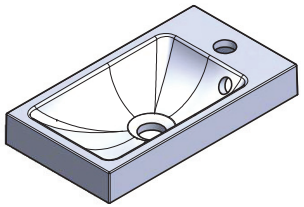

Materiale:
Mineralguss

A504